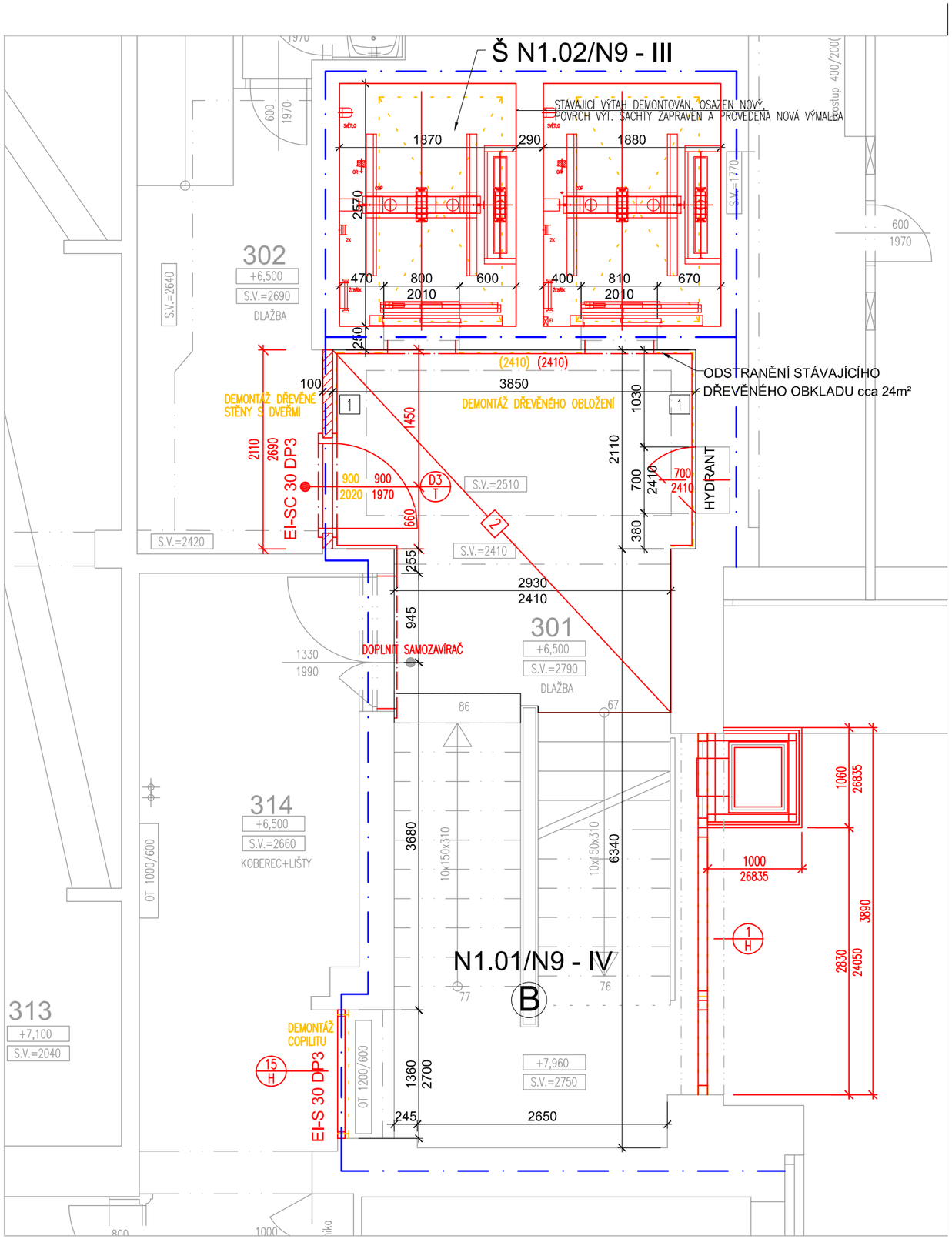

LEGENDA :

- STÁVAJÍCÍ KONSTRUKCE
- NOVÉ KONSTRUKCE
- ZDIVO YTONG TL. 100 MM
- BOURANÉ KONSTRUKCE
- 1 — NOVÝ OBKLAD STĚN - DESKY S HPL LAMINÁTOVÝM POVRCHEM - cca 28 m² (TŘÍDA REAKCE NA OHEŇ A1)
- 2 — NOVÁ MRAMOROVÁ DLAŽBA VČETNĚ SOKLU
- HRANICE POŽÁRNÍCH ÚSEKŮ
- B — CHRÁNĚNÁ ÚNIKOVÁ CESTA TYPU B
- N1.01/N9 - IV — POŽÁRNÍ ÚSEK Č. 1, KTERÝ TVOŘÍ PROSTOR SCHODIŠTĚ OD 1.NP DO 9.NP
- Š-N1.02/N9 - III — POŽÁRNÍ ÚSEK Č. 2, KTERÝ TVOŘÍ VÝTAHOVÁ ŠACHTA OD 1.NP DO 9.NP

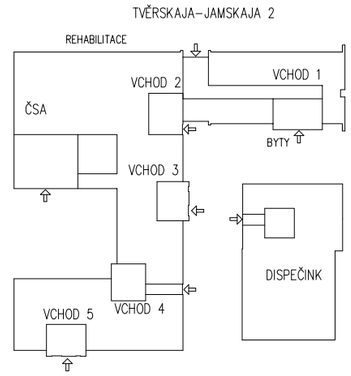

STÁVAJÍCÍ STAV - PROSTOR PŘED VÝTAHEM VE 3.NP

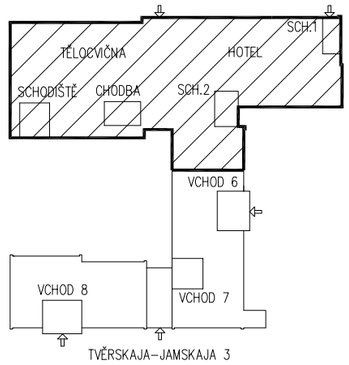

POZN. V PROSTORU SCHODIŠTĚ BUDE PROVEDENA NOVÁ VÝMALBA, BUDE PŘEBROUŠENA A VYSPRAVENA STÁVAJÍCÍ MRAMOROVÁ DLAŽBA.
V PROSTORU PŘED VÝTAHEM BUDE PROVEDENA NOVÁ MRAMOROVÁ DLAŽBA.

ZHOTOVITEL: STAVOPROJEKT OLOMOUC, a.s. Holická 31, 772 00 OLOMOUC, Telefon: 585531111, Fax: 585531333 E-mail: info@stavoprojekt.cz, IČ: 45192031, DIČ: CZ45192031		RAZÍTKO:	STAVOPROJEKT OLOMOUC a.s.
STUPEŇ DOKUMENTACE: **DOKUMENTACE PRO VÝBĚR ZHOTOVITELE**	ŘEDITEL: RNDr. Luděk Šťastný	MANAŽER PROJEKTU: PaedDr. Zoja Šťastná	
OBJEDNATEL: Česká centra, Václavské náměstí 816/47, 110 00 Praha 1	HLAVNÍ INŽENÝR PROJEKTU: ing. Zdeněk ROZSYPAL	VEDOUCÍ PROJEKTANT: Ing. Zdeněk ROZSYPAL	ZAK.ČÍSLO: 01-002/330 — PARÉ:
MÍSTO STAVBY: Areál Českého domu v Moskvě, ulice 3. Tverskaja - Jamskaja 36/40			Č. SMLOUVY:
MĚSTO: 123 047 MOSKVA	ODPOVĚDNÝ PROJEKTANT: Ing. Marie Kročová	VYPRACOVAL: Ing. Marie Kročová	DATUM: 11/2014
STÁT: RUSKÁ FEDERACE			FORMÁT: - / MĚŘÍTKO: -

ZAKÁZKA: Moskva - PBŘ části hotelového komplexu ČDM - sekce II/1 a II/5

OBJEKT: **OBJEKT HOTELU, SCHODIŠTĚ 1 a 2**	ČÁST: **D.1.1**
VÝKRES: **SCHOD. 2 - PŮDORYS 3.NP**	ČÍSLO: **D.1.1.04**